L6.2型连接器承认书图面

名　　称	材　　料	图　　号	附　　注
基座 Housing	Nylon 66 UL94V-0/V-2	LHE\GC-8	Transparent(透明白)//White(白色)

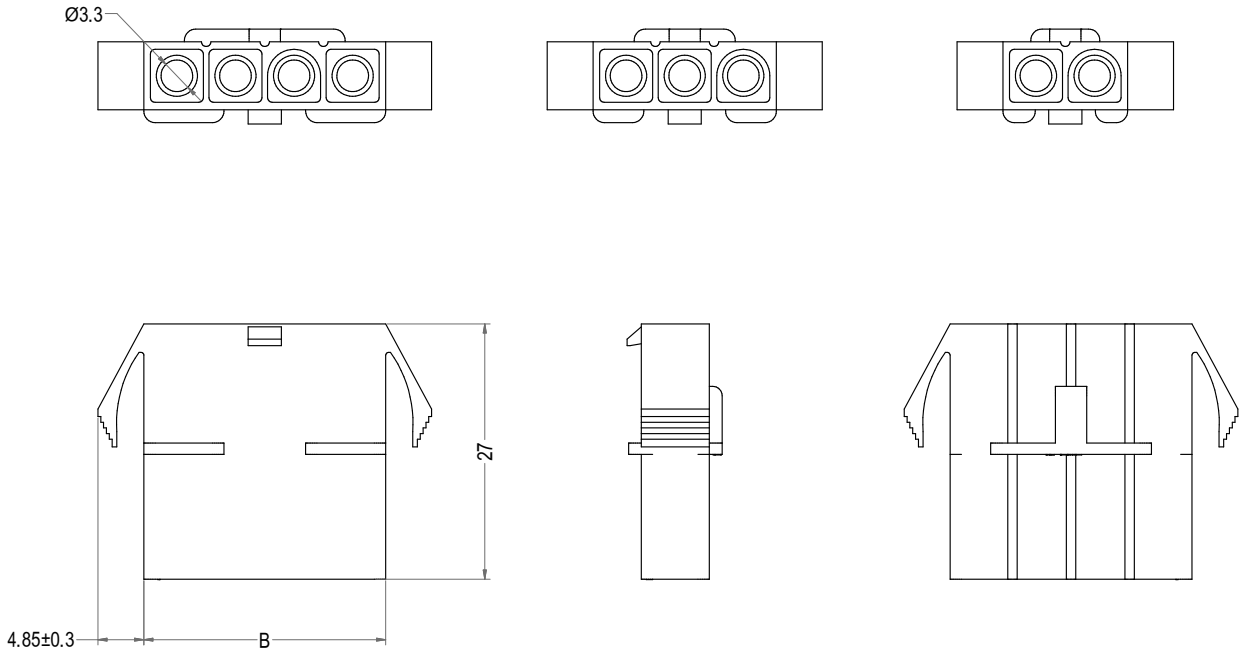

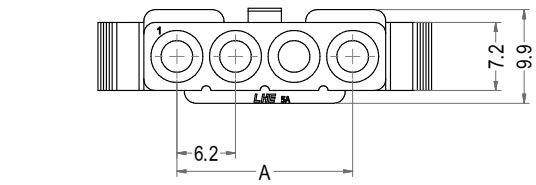

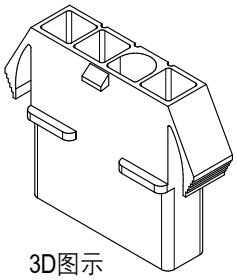

3D图示

Poles	Part No.	Description	DIM=A	DIM=B
2	C6202-H02	L6.2-2A	6.20	13.20
3	C6202-H03	L6.2-3A	12.40	19.40
4	C6202-H04	L6.2-4A	18.60	25.60

LHE® 浙江联和电子有限公司			
品名	L6.2-A	比例	5 : 4
料号	C6202-H	未注公差(mm)	
图号	/	>0~3	±0.12
材料	Nylon 66 UL94V-0/V-2	>3~18	±0.15
制图	王天 2024-05-16	>18~50	±0.3
审核	天琴 2024-05-16	>50~120	±0.5
批准	季育文 2024-05-16	X°	±3°
视角		X.X°	±0.5°